MS Nordkapp

Das Schiff ist nach dem legendären Nordkap benannt, dem nördlichsten Punkt auf dem europäischen Festland, zugänglich über den Hafen von Honningsvåg, an dem wir anlegen. MS Nordkapp wurde von Königin Sonja von Norwegen getauft, ging dann kurz auf Expeditionsreise (Ostsee, Chile und sogar Antarktis), bevor sie 2007 ihren Vollzeitdienst für die Postschiffroute antrat.

- Hurtigruten Expertenteam
- Die Kabinen auf Deck 2 und 3 wurden im Jahr 2022 modernisiert
- Restaurant Torget, Restaurant Kysten mit gehobener Küche, Bistro Brygga, Bäckerei Multe und Explorer Lounge & Bar
- Sauna und Fitnessraum mit Panoramablick
- Sonnendeck und zwei Whirlpools im Außenbereich

KABINEN: 214 UND 10 SUITEN
BAUJAHR: 1996
MODERNISIERUNG: 2018 UND 2022
WERFT: KVÆRNER KLEVEN, NORWEGEN
BRZ: 11.386
LÄNGE: 123,3 METER
BREITE: 19,5 METER
GESCHWINDIGKEIT: 15 KNOTEN

MS Nordkapp

©VIDAR HOEL / HURTIGRUTEN NORWEGEN

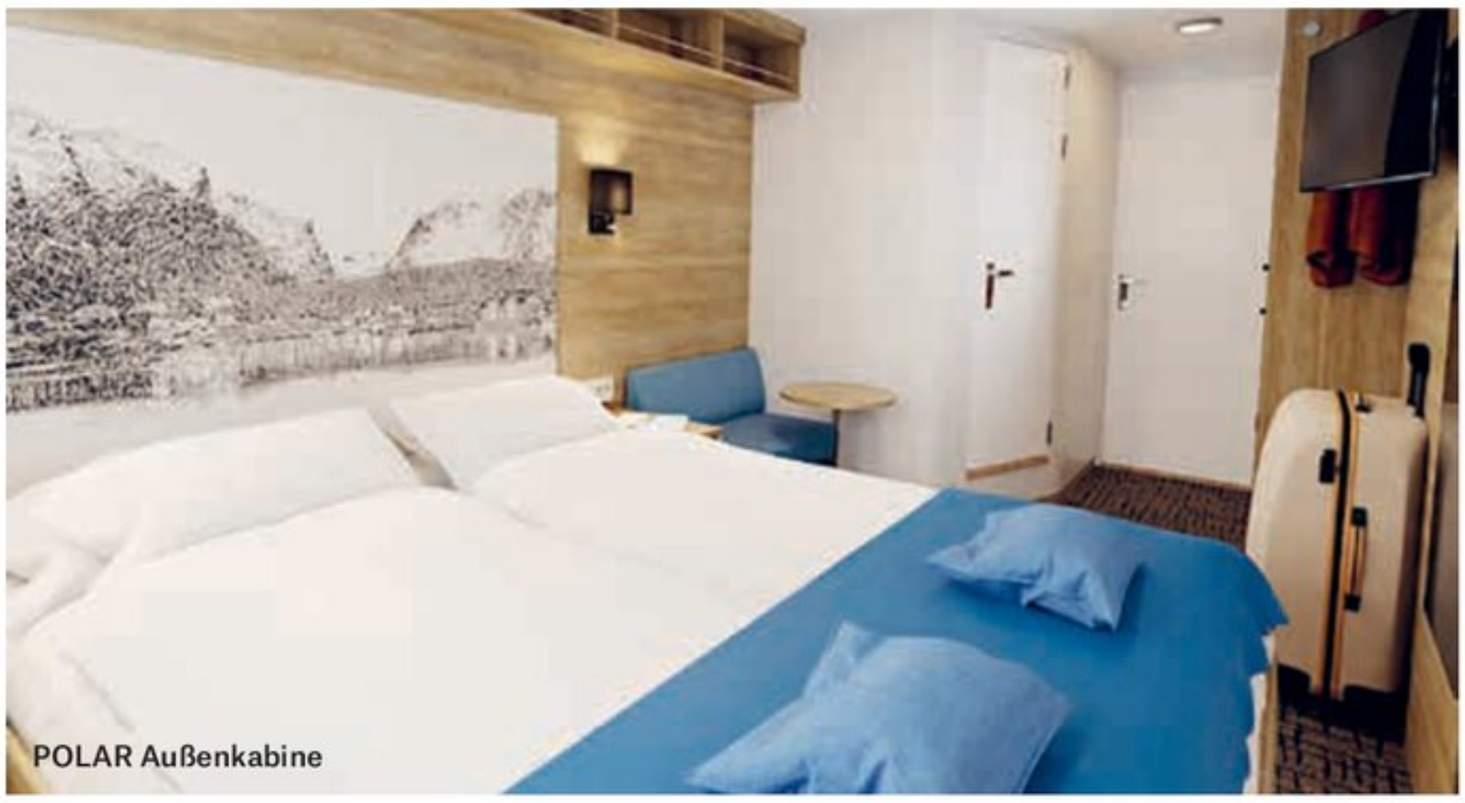
POLAR Außenkabine

©HURTIGRUTEN

Bäckerei Multe

©SIMON SKREDDERNES – COUP AGENCY / HURTIGRUTEN NORWEGEN

	KATEGORIE		DECK	GRÖSSE	BESCHREIBUNG
EXPEDITION SUITE	M	Suite	5	25–26 m²	Suite mit einem oder zwei Räumen, TV, Wasserkocher.
	Q	Mini-Suite	6	17–23 m²	Einraumsuite, Sitzbereich, TV, Wasserkocher.
ARKTIS AUSSENKABINE SUPERIOR	U	Außenkabine	6	10–12 m²	Kabine mit Doppelbett, teilweise mit Tisch, TV, Wasserkocher.
	P	Außenkabine	5	11–12 m²	Doppelbett, TV, Wasserkocher.
POLAR AUSSEN-KABINE	O	Außenkabine	3, 5, 6	8–12 m²	Doppelbett, zum Teil mit zwei oder drei Einzelbetten.
	N	Außenkabine	3	8–12 m²	Doppelbett, zum Teil mit zwei oder drei Einzelbetten.
	SD	Außenkabine	3	17 m²	Getrennte Betten, ein Bett kann zum Sofa umfunktioniert werden. Für Gäste mit eingeschränkter Mobilität geeignet.
	L	Außenkabine	2, 3	8–12 m²	Mit Bullaugen. Doppelbett, zum Teil mit zwei Einzelbetten. Einige Kabinen haben eingeschränkte bzw. keine Sicht.
	J	Außenkabine	5, 6	8–11 m²	Mit eingeschränkter/keiner Sicht. Zweibettkabinen mit Doppelbett, Dreibettkabinen mit Einzelbetten, davon ein Oberbett.
POLAR INNENKABINE	K	Innenkabine	5, 6	8–11 m²	Getrennte Betten, ein Bett kann zum Sofa umfunktioniert werden.
	I	Innenkabine	3	11–12 m²	Getrennte Betten, ein Bett kann zum Sofa umfunktioniert werden. Zum Teil mit Doppelbett.

Kabinenkategorie N und O – Bitte beachten Sie, dass die Sicht bei manchen Außenkabinen auf den Oberdecks durch die Rettungsboote eingeschränkt sein kann.
Kabinenkategorie P – Bitte beachten Sie, dass der Ausblick aus diesen Kabinen durch die Sicht auf das Umlaufdeck eingeschränkt sein kann.
Bei allen Angaben sind Änderungen vorbehalten.

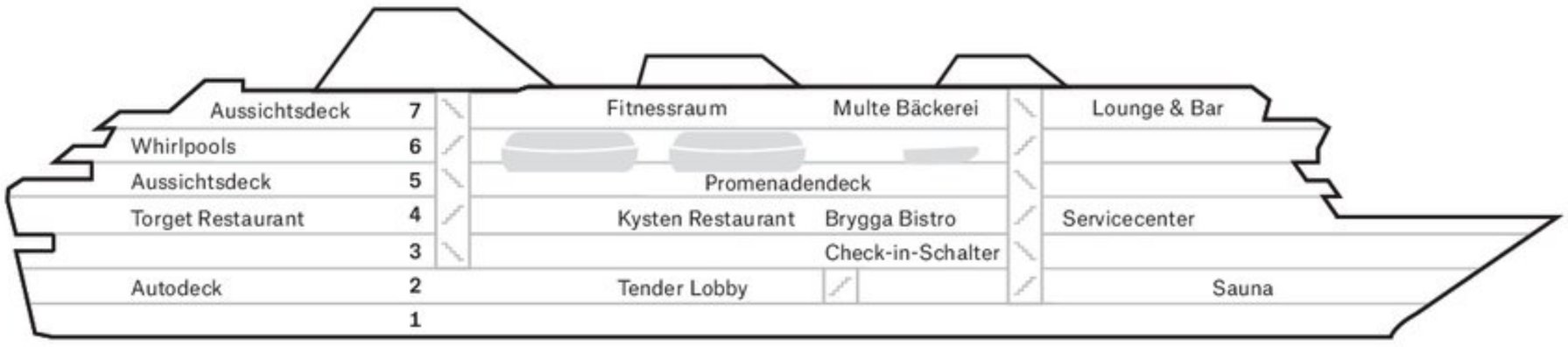
Aussichtsdeck 7
Whirlpools 6
Aussichtsdeck 5
Torget Restaurant 4
3
Autodeck 2
1
Fitnessraum
Multe Bäckerei
Lounge & Bar
Promenadendeck
Kysten Restaurant
Brygga Bistro
Servicecenter
Check-in-Schalter
Tender Lobby
Sauna

Deck

7

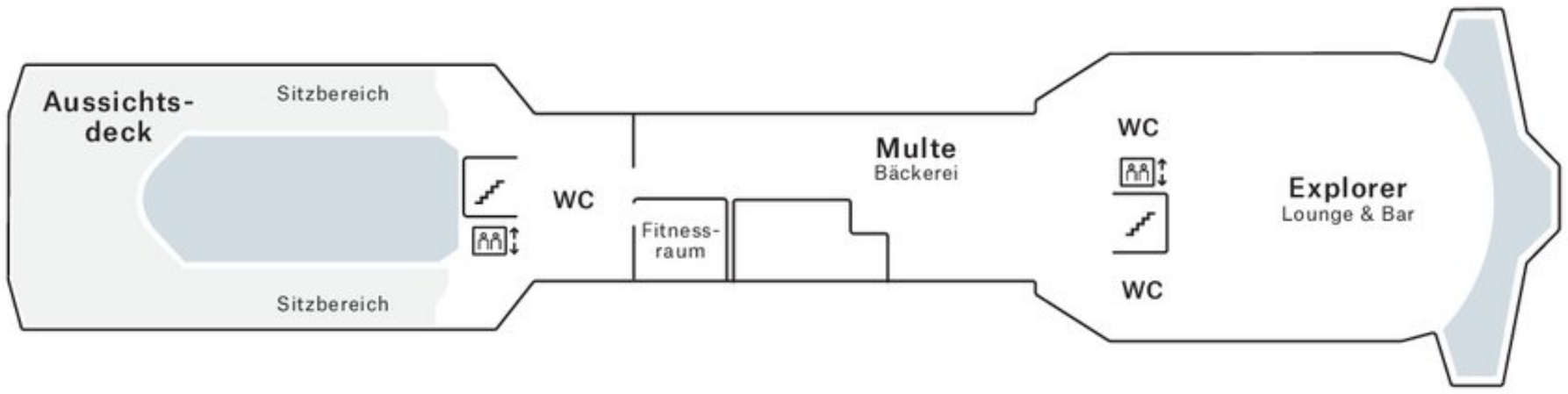
Aussichts-deck
Sitzbereich
Sitzbereich
WC
Fitness-raum
Multe
Bäckerei
WC
WC
Explorer
Lounge & Bar

6

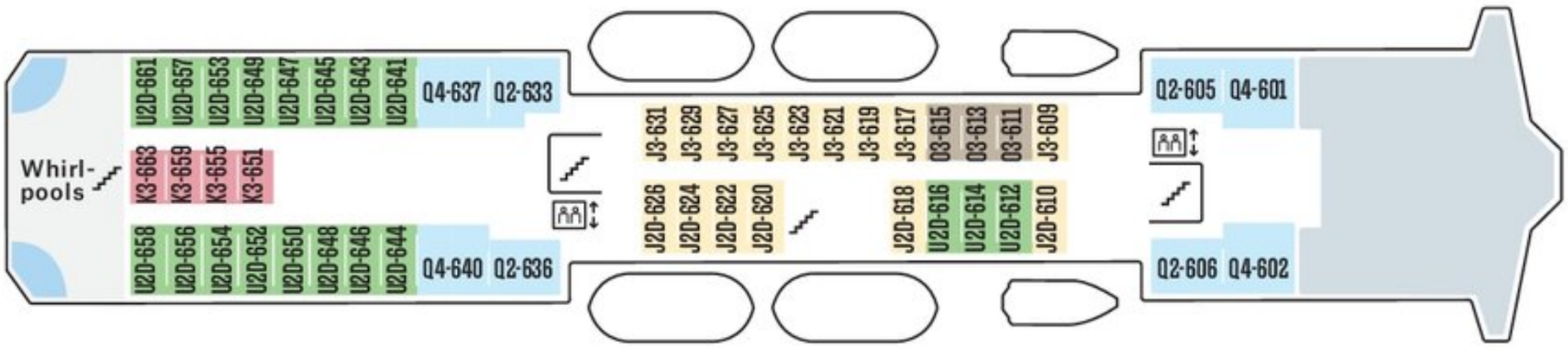
Whirl-pools
U2D-661 U2D-657 U2D-653 U2D-649 U2D-647 U2D-645 U2D-643 U2D-641
Q4-637 Q2-633
K3-663 K3-659 K3-655 K3-651
U2D-658 U2D-656 U2D-654 U2D-652 U2D-650 U2D-648 U2D-646 U2D-644
Q4-640 Q2-636
J3-631 J3-629 J3-627 J3-625 J3-623 J3-621 J3-619 J3-617 03-615 03-613 03-611 J3-609
J2D-626 J2D-624 J2D-622 J2D-620 J2D-618 U2D-616 U2D-614 U2D-612 J2D-610
Q2-605 Q4-601
Q2-606 Q4-602

5

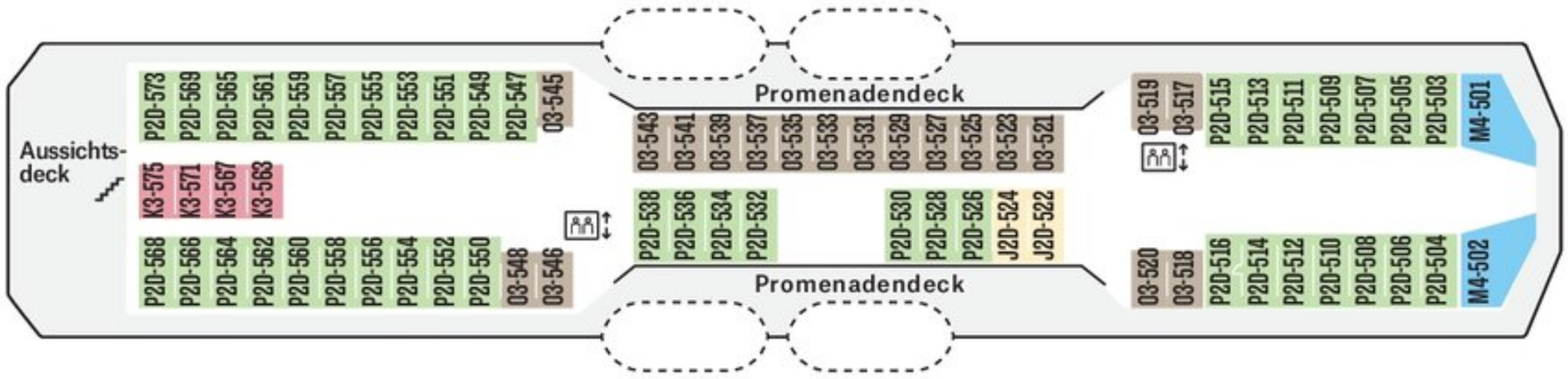
Aussichts-deck
P2D-573 P2D-569 P2D-565 P2D-561 P2D-559 P2D-557 P2D-555 P2D-553 P2D-551 P2D-549 P2D-547 03-545
K3-575 K3-571 K3-567 K3-563
P2D-568 P2D-566 P2D-564 P2D-562 P2D-560 P2D-558 P2D-556 P2D-554 P2D-552 P2D-550 03-548 03-546
Promenadendeck
03-543 03-541 03-539 03-537 03-535 03-533 03-531 03-529 03-527 03-525 03-523 03-521
P2D-538 P2D-536 P2D-534 P2D-532 P2D-530 P2D-528 P2D-526 J2D-524 J2D-522
Promenadendeck
03-519 03-517 P2D-515 P2D-513 P2D-511 P2D-509 P2D-507 P2D-505 P2D-503 M4-501
03-520 03-518 P2D-516 P2D-514 P2D-512 P2D-510 P2D-508 P2D-506 P2D-504 M4-502

4

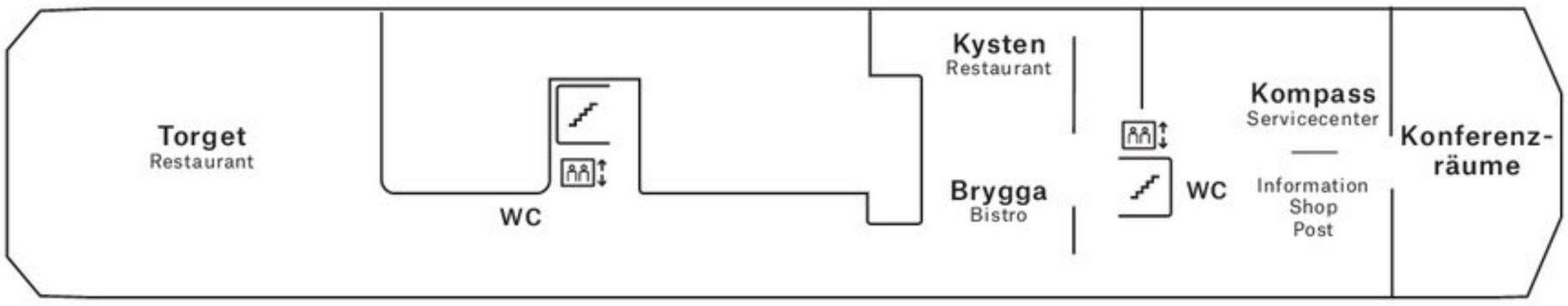
Torget
Restaurant
WC
Kysten
Restaurant
Brygga
Bistro
WC
Kompass
Servicecenter
Information
Shop
Post
Konferenz-räume

3

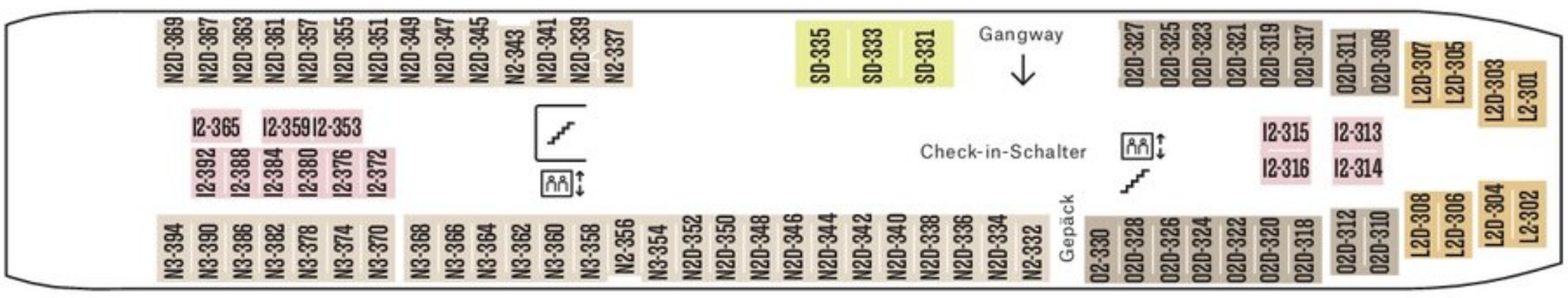
N2D-369 N2D-367 N2D-363 N2D-361 N2D-357 N2D-355 N2D-351 N2D-349 N2D-347 N2D-345 N2-343 N2D-341 N2D-339 N2-337
SD-335 SD-333 SD-331
Gangway
02D-327 02D-325 02D-323 02D-321 02D-319 02D-317
02D-311 02D-309
L2D-307 L2D-305
L2D-303 L2-301
I2-365 I2-359 I2-353
I2-392 I2-388 I2-384 I2-380 I2-376 I2-372
Check-in-Schalter
I2-315 I2-316
I2-313 I2-314
N3-394 N3-390 N3-386 N3-382 N3-378 N3-374 N3-370
N3-368 N3-366 N3-364 N3-362 N3-360 N3-358 N2-356 N3-354 N2D-352 N2D-350 N2D-348 N2D-346 N2D-344 N2D-342 N2D-340 N2D-338 N2D-336 N2D-334 N2-332
Gepäck
02-330 02D-328 02D-326 02D-324 02D-322 02D-320 02D-318
02D-312 02D-310
L2D-308 L2D-306
L2D-304 L2-302

2

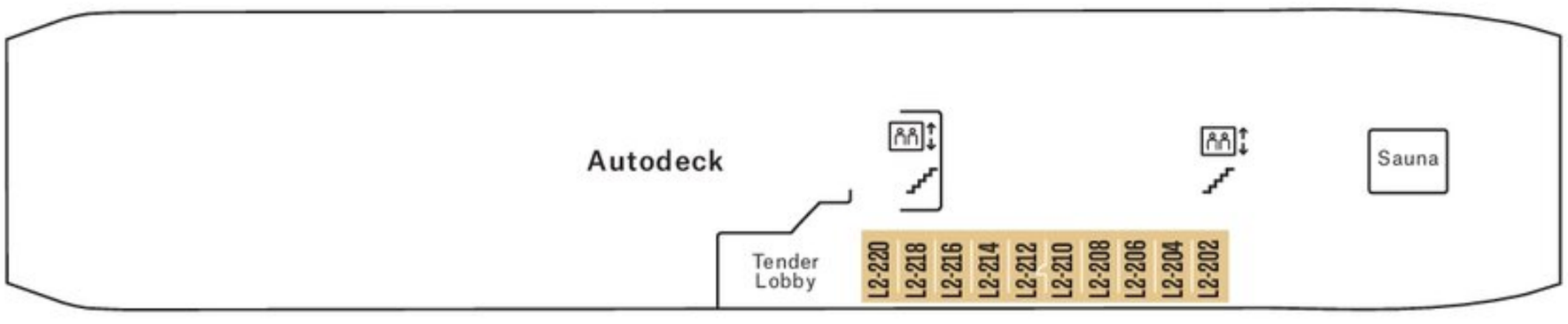
Autodeck
Tender Lobby
L2-220 L2-218 L2-216 L2-214 L2-212 L2-210 L2-208 L2-206 L2-204 L2-202
Sauna